Scheda prodotto

DESIGNER Club®
POS PRODUCTS & DISPLAYS

REF: 142 840
Broche (gancio) larga rinforzata trasparente in plastica per pannelli dogati con p. e. lungo lungh. mm. 50

Broche (gancio) larga rinforzata per dogati in plastica trasparenti con aggancio porta etichette lungo mm. 50.

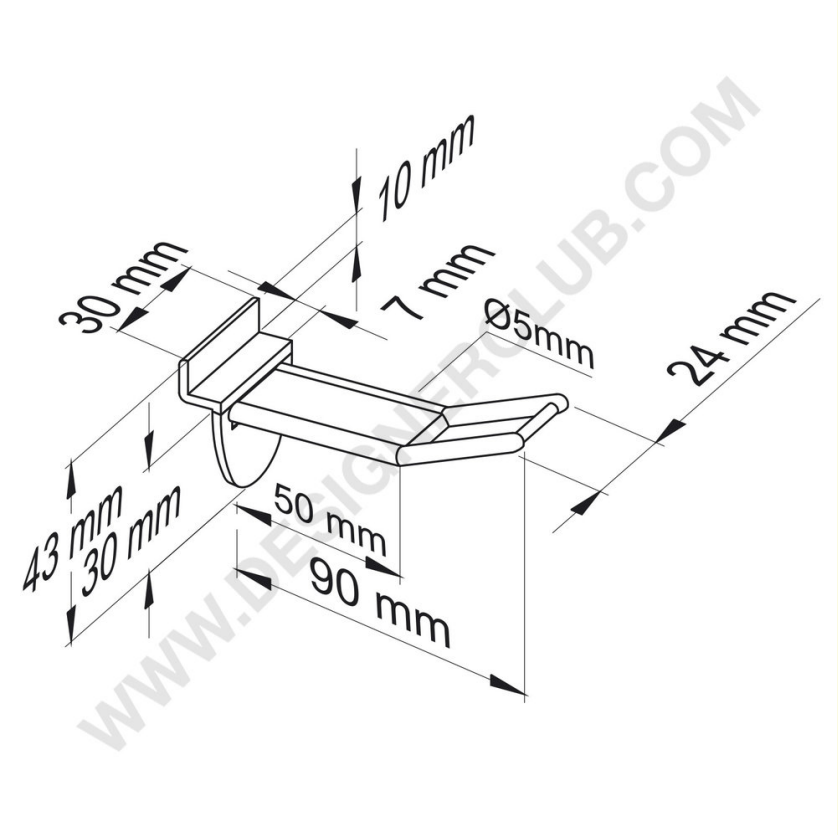

WWW.DESIGNERCLUB.COM

7
OTHER

+39 0332 455 360 www.designerclub.com commerciale@designerclub.com
Designer Club S.R.L. Via 2 Giugno 28, 21022, Azzate (VA) , Italy

Designer Club si riserva il diritto di cambiare le caratteristiche e le dimensioni dei prodotti senza preavviso, salvo errori od omissioni. Copyright Designer Club s.r.l. 2023.