Scheda prodotto

DESIGNER Club®
POS PRODUCTS & DISPLAYS

REF: 112 352

Broche (gancio) in plastica doppia bianca per pannelli forati lungh. mm. 150 con frontale arrotondato per porta etichette

Broche (gancio) doppia per pannelli forati in plastica bianca mm. 150. con frontale arrotondato per porta etichette.
Colore nero: ref. 112 362.
Colore trasparente: ref. 113 356.

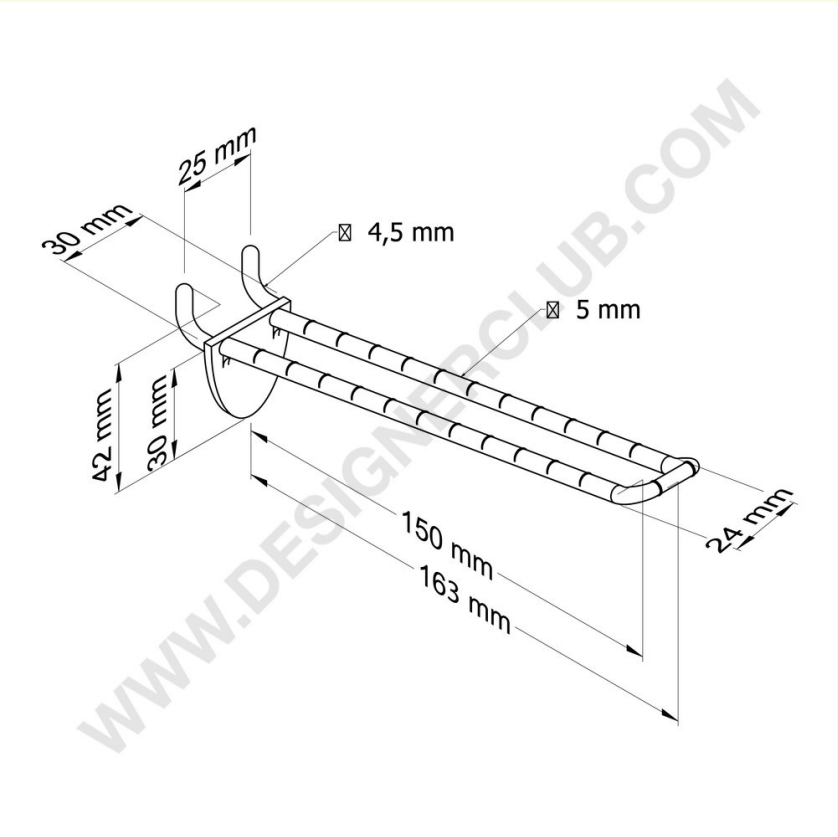

+39 0332 455 360 www.designerclub.com commerciale@designerclub.com
Designer Club S.R.L. Via 2 Giugno 28, 21022, Azzate (VA) , Italy

Designer Club si riserva il diritto di cambiare le caratteristiche e le dimensioni dei prodotti senza preavviso, salvo errori od omissioni. Copyright Designer Club s.r.l. 2023.