Scheda prodotto

DESIGNER Club®
POS PRODUCTS & DISPLAYS

REF: 114 553
Oval desk

- Top bianco con spessore mm. 18
- Ripiano intermedio con spessore mm. 8
- Spessore pannello personalizzabile mm. 3
- Facile montaggio senza utilizzo di attrezzi
- Cambio dei pannelli veloce e pratico

Dimensione stampa pannello frontale: 90 x 90 cm

Dimensione stampa pannello laterale 40 x 91 cm

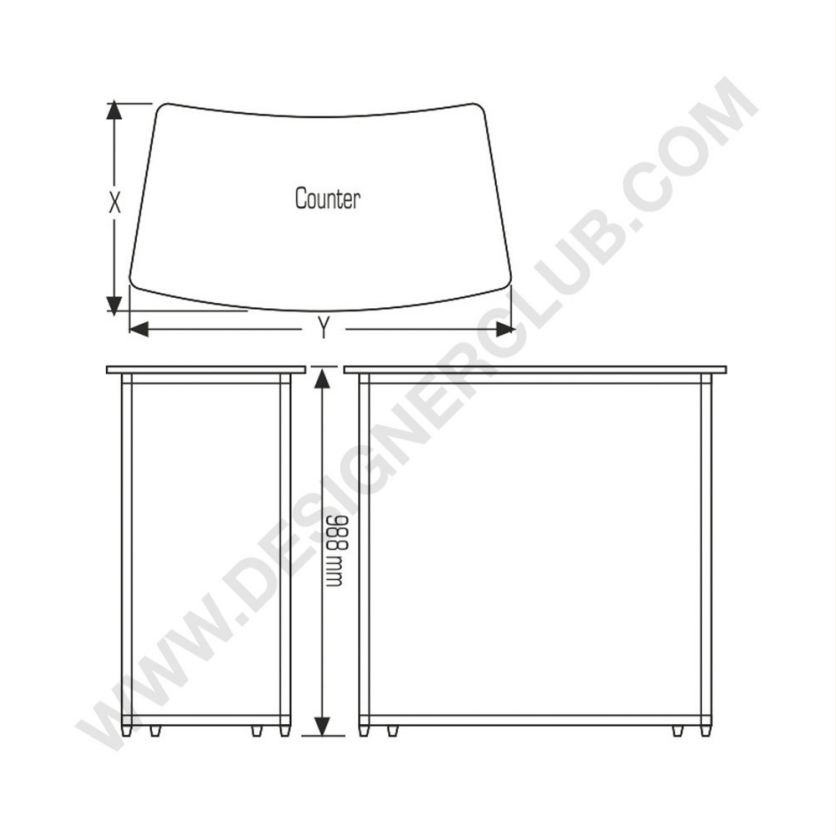

WWW.DESIGNERCLUB.COM

+39 0332 455 360 www.designerclub.com commerciale@designerclub.com
Designer Club S.R.L. Via 2 Giugno 28, 21022, Azzate (VA) , Italy

Designer Club si riserva il diritto di cambiare le caratteristiche e le dimensioni dei prodotti senza preavviso, salvo errori od omissioni. Copyright Designer Club s.r.l. 2023.