Scheda prodotto

DESIGNER Club®
POS PRODUCTS & DISPLAYS

REF: 431 010
Porta etichette per broche (gancio)s (ganci) con etichetta grande 100 x 42 mm

Porta etichette in plastica trasparente per spostare i prodotti in avanti. Dimensioni etichetta mm 100 x 42.

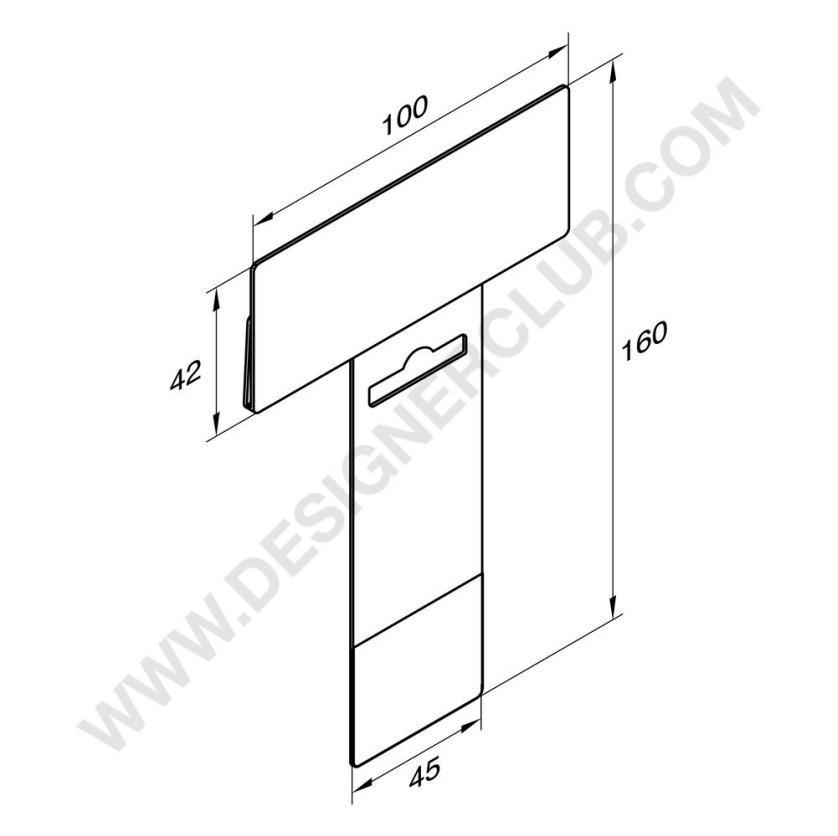

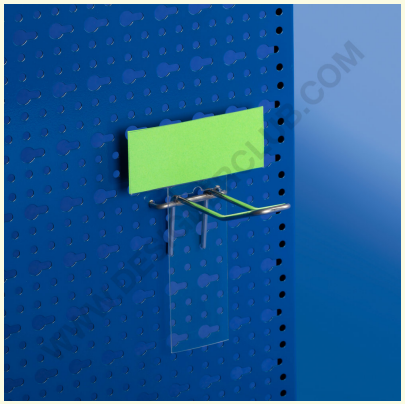

3
PVC

+39 0332 455 360 www.designerclub.com commerciale@designerclub.com
Designer Club S.R.L. Via 2 Giugno 28, 21022, Azzate (VA) , Italy

Designer Club si riserva il diritto di cambiare le caratteristiche e le dimensioni dei prodotti senza preavviso, salvo errori od omissioni. Copyright Designer Club s.r.l. 2023.