Scheda prodotto

DESIGNER Club®
POS PRODUCTS & DISPLAYS

REF: 409 220
Supporto magnetico per pannello testata di gondole

Supporto per pannello spessore da 2 a 3 mm. Base magnetica e clip trasparente rimovibile. Inclinabili a 2 posizioni (verticale e a 20°).

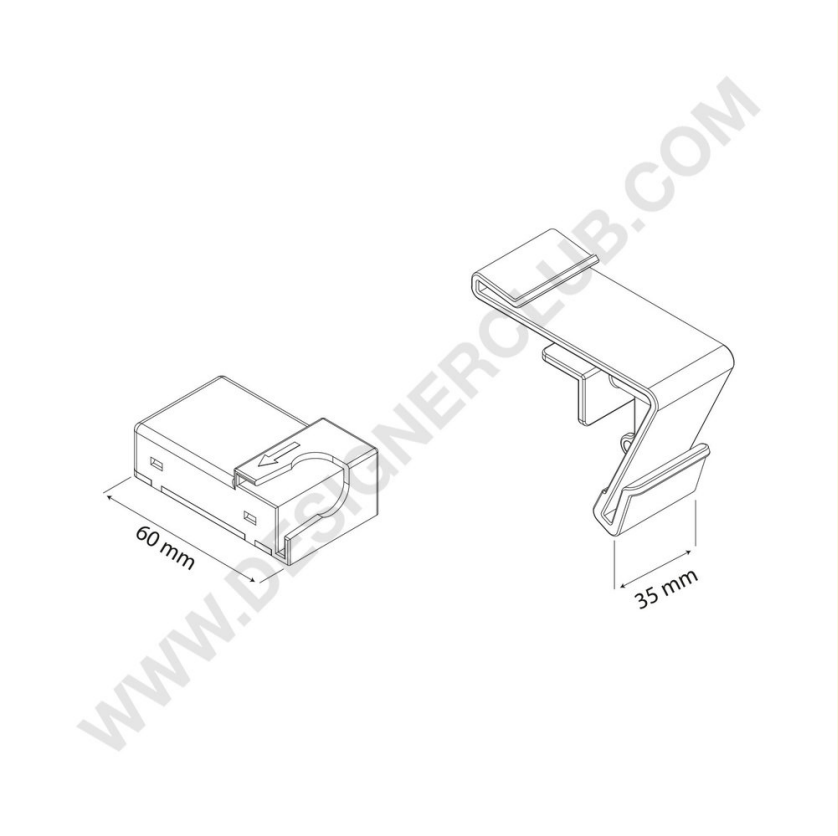

+39 0332 455 360 www.designerclub.com commerciale@designerclub.com
Designer Club S.R.L. Via 2 Giugno 28, 21022, Azzate (VA) , Italy

Designer Club si riserva il diritto di cambiare le caratteristiche e le dimensioni dei prodotti senza preavviso, salvo errori od omissioni. Copyright Designer Club s.r.l. 2023.