Scheda prodotto

DESIGNER Club®
POS PRODUCTS & DISPLAYS

REF: 111 742
Targhetta in metallo per broche (gancio)s (ganci) doppie

Targhetta per broche (gancio)s (ganci) doppie in metallo con filo diametro mm. 3,8, per etichetta mm. 28x29.

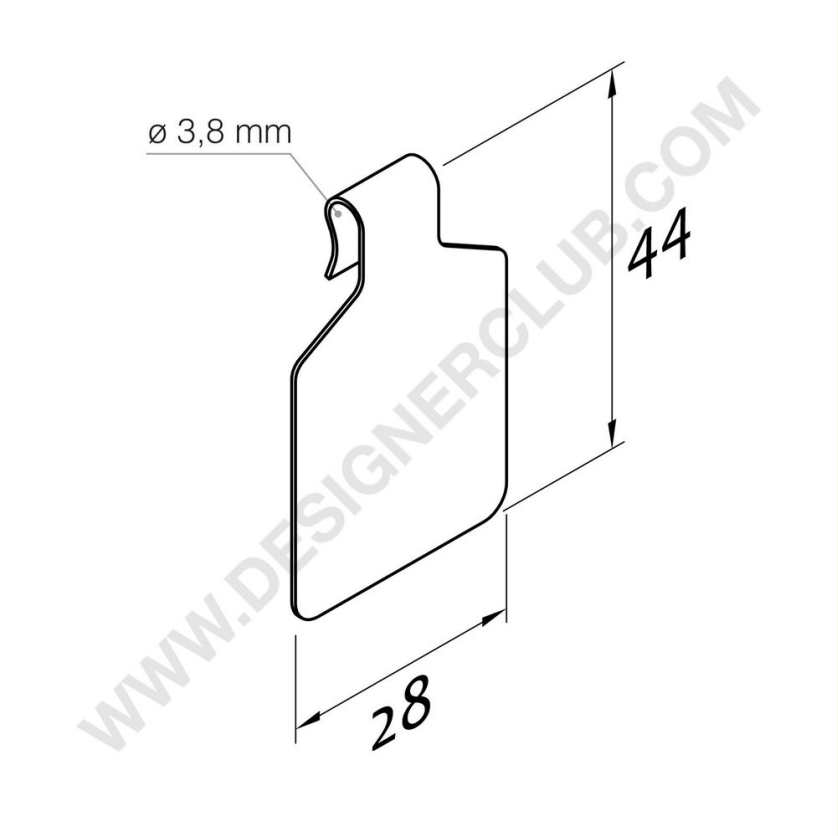

40
FE

+39 0332 455 360 www.designerclub.com commerciale@designerclub.com
Designer Club S.R.L. Via 2 Giugno 28, 21022, Azzate (VA) , Italy

Designer Club si riserva il diritto di cambiare le caratteristiche e le dimensioni dei prodotti senza preavviso, salvo errori od omissioni. Copyright Designer Club s.r.l. 2023.