Datenblatt

DESIGNER Club®
POS PRODUCTS & DISPLAYS

REF: 111 103
Werbehalter a4 - 210 x 297 mm.

Werbehalter aus klarem Methacrylat zum Anbringen an der Wand oder an Displays, A4 mm. 210 x 297. Ref. 111 101 - A6 mm. 105 x 150. Ref. 111 102 - A5 mm. 150 x 210. Ref. 111 104 - A3 mm. 297 x 420. Andere Größen und Materialien sind auf Anfrage erhältlich.

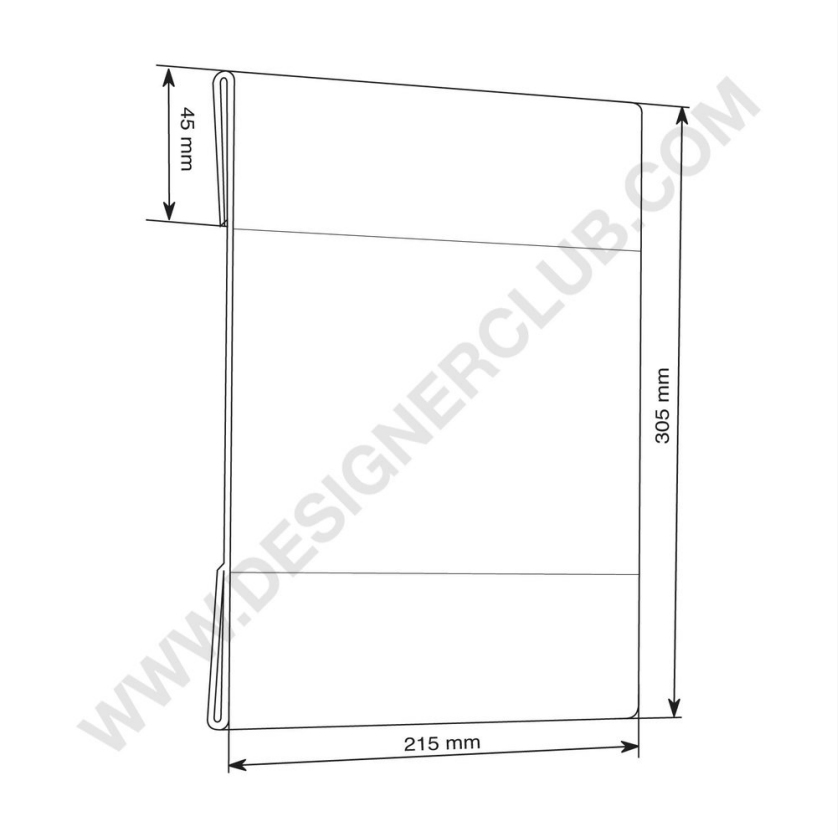

7
OTHER

+39 0332 455 360 www.designerclub.com commerciale@designerclub.com
Designer Club S.R.L. Via 2 Giugno 28, 21022, Azzate (VA) , Italy

Designer Club behält sich das Recht vor, Spezifikationen und Abmessungen von Produkten ohne Vorankündigung zu ändern, außer bei Fehlern oder Auslassungen. Copyright Designer Club s.r.l. 2023.