# Datenblatt

DESIGNER Club®
POS PRODUCTS & DISPLAYS

## REF: 409 220
### Magnetischer Schildhalter für Gondel

**Magnetischer Schilderhalter für Platten mit einer Dicke von 2-3 mm. Magnetische Basis und abnehmbarer Schilderhalter. einstellbar in zwei Positionen (vertikal und 20°).**

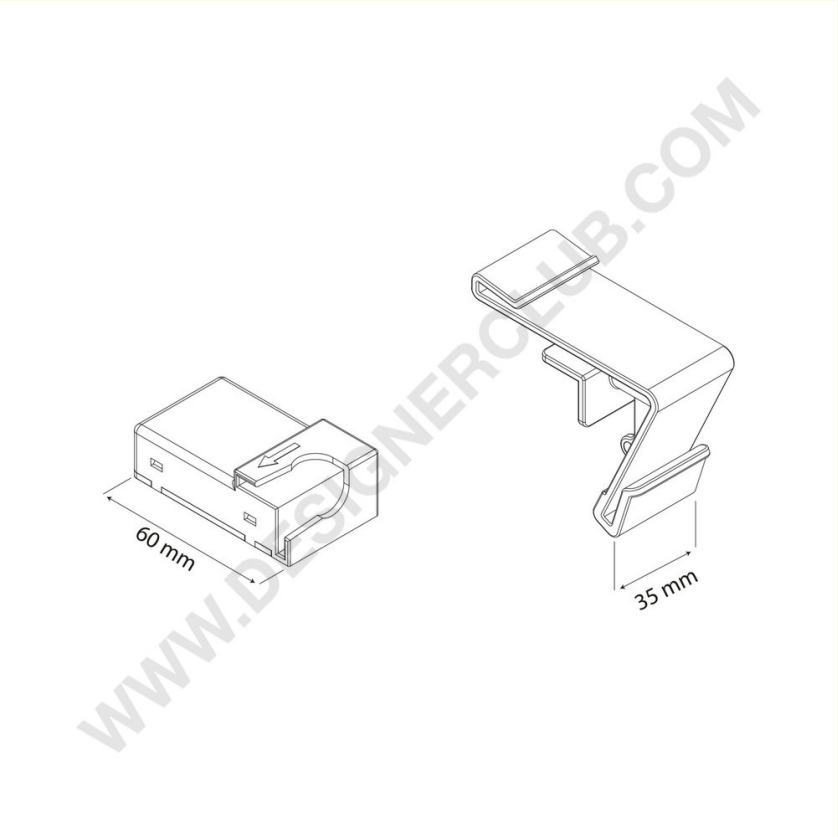

**+39 0332 455 360 www.designerclub.com commerciale@designerclub.com**
**Designer Club S.R.L. Via 2 Giugno 28, 21022, Azzate (VA) , Italy**

**Designer Club behält sich das Recht vor, Spezifikationen und Abmessungen von Produkten ohne Vorankündigung zu ändern, außer bei Fehlern oder Auslassungen. Copyright Designer Club s.r.l. 2023.**