Datenblatt

DESIGNER Club®
POS PRODUCTS & DISPLAYS

REF: 411 031
Ovaler Magnet mit Doppelschleife, Tragfähigkeit 4 kg.

Weißer Magnet mit Doppelschlaufe zum Aufhängen von Schildern, Plakaten oder zum Anbringen von Rohren in Kunststoff. Maximale Belastung 4 kg. Größe 19 x 46 mm, Haken 11 mm.

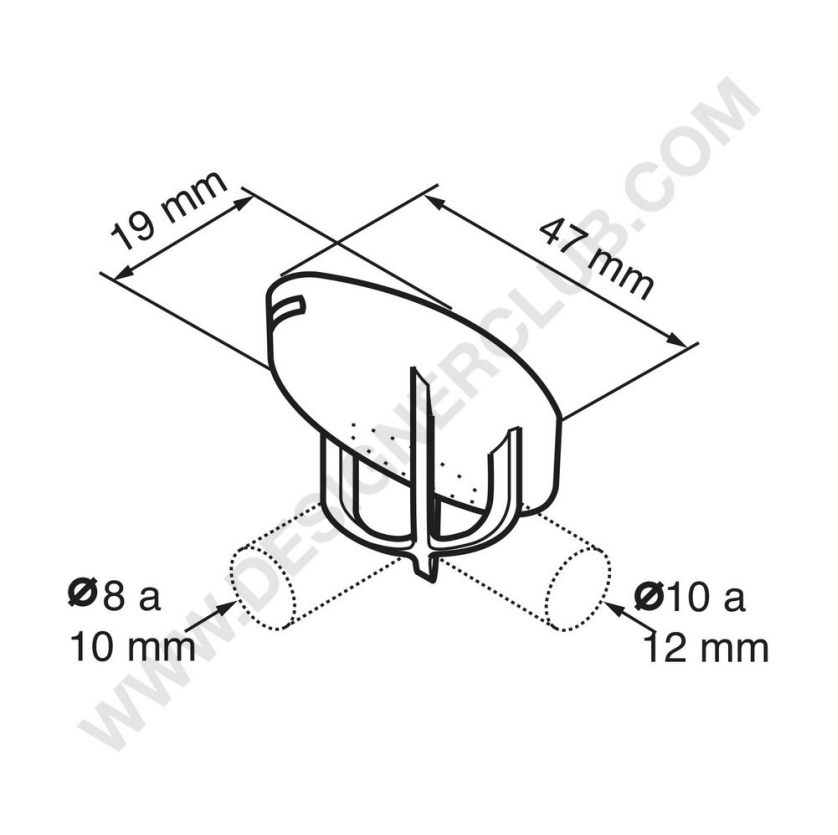

40
FE

42

+39 0332 455 360 www.designerclub.com commerciale@designerclub.com
Designer Club S.R.L. Via 2 Giugno 28, 21022, Azzate (VA) , Italy

Designer Club behält sich das Recht vor, Spezifikationen und Abmessungen von Produkten ohne Vorankündigung zu ändern, außer bei Fehlern oder Auslassungen. Copyright Designer Club s.r.l. 2023.