Datenblatt

DESIGNER Club®
POS PRODUCTS & DISPLAYS

REF: 111 619
Weißes Quadrat sis 3 Regale

Quadratische SIS bestehend aus: 3 weiße Regale cm.36x36, 8 durchsichtige Röhren cm.35, 4 durchsichtige Füße cm.10, 2 durchsichtige Röhren mit Ausschnitt für Header mm. 2,5x350, 1 Forex Crowner cm.40x30, 1 Karton für die Verpackung. Ref. 222 619 transparente Regale.

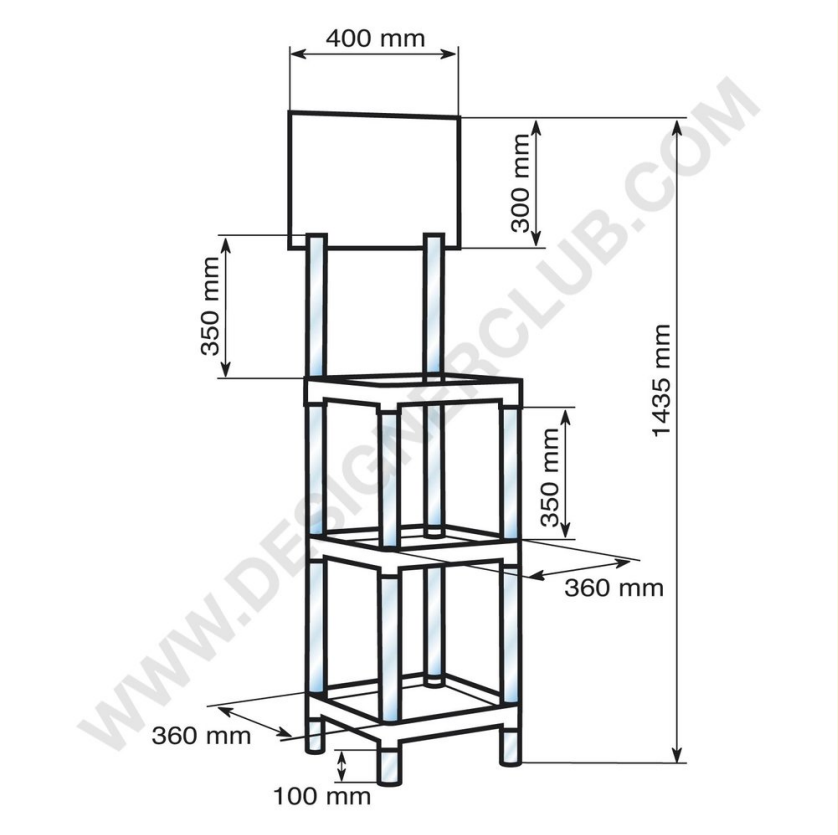

6 PS

3 PVC

+39 0332 455 360 www.designerclub.com commerciale@designerclub.com
Designer Club S.R.L. Via 2 Giugno 28, 21022, Azzate (VA) , Italy

Designer Club behält sich das Recht vor, Spezifikationen und Abmessungen von Produkten ohne Vorankündigung zu ändern, außer bei Fehlern oder Auslassungen. Copyright Designer Club s.r.l. 2023.