Ficha técnica

DESIGNER Club®
POS PRODUCTS & DISPLAYS

REF: 351 129
Soporte adhesivo de giro para alambre Ø mm. 6

Soporte transparente giratorio para estantes de alambre Ø mm. 6 con adhesivo para la aplicación de una etiqueta o rieles de escaneo. Longitud aprox. mm. 2025. Servicio de corte disponible a petición.

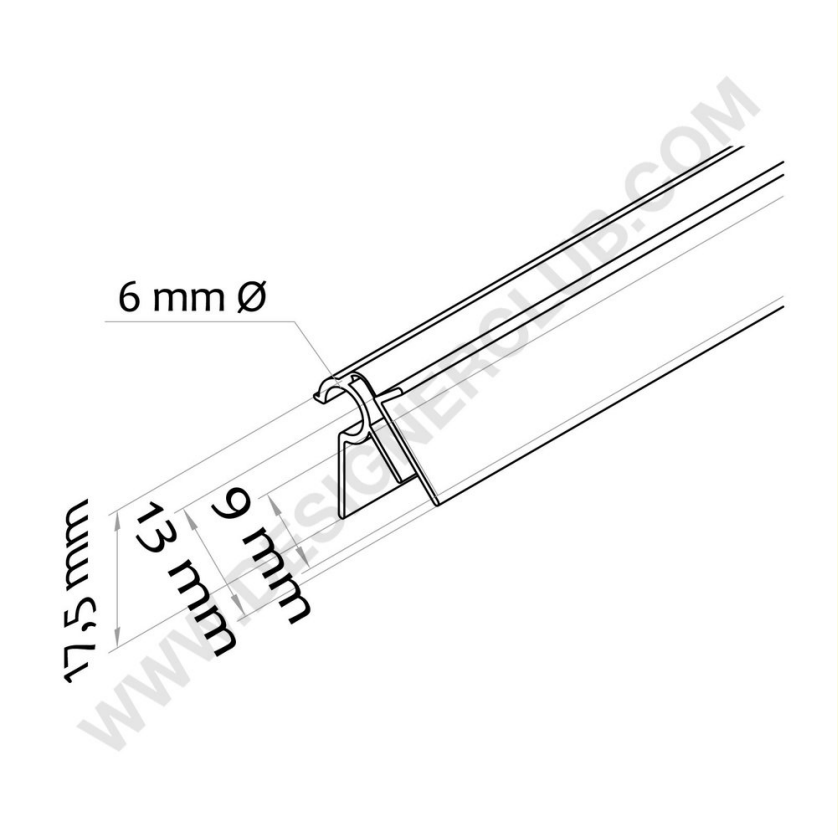

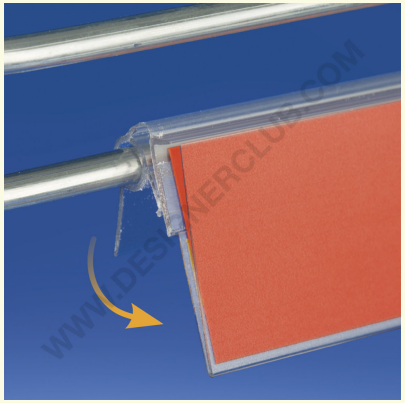

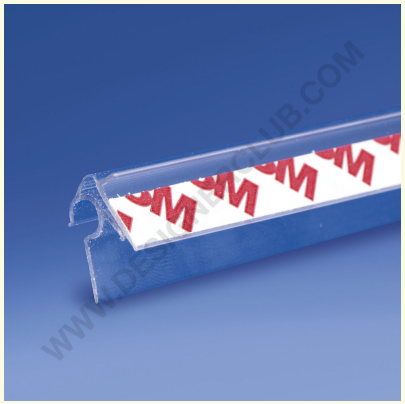

3
PVC

+39 0332 455 360 www.designerclub.com commerciale@designerclub.com
Designer Club S.R.L. Via 2 Giugno 28, 21022, Azzate (VA) , Italy

Designer Club se reserva el derecho de cambiar las especificaciones y dimensiones de los productos sin previo aviso, salvo por errores u omisiones. Copyright Designer Club s.r.l. 2023.