Ficha técnica

DESIGNER Club®
POS PRODUCTS & DISPLAYS

REF: 116 098
Espesor del tornillo de fijación de latón mm. 10

Tornillo de fijación de latón, cabeza mm. 10, para ensamblar mm. 10. Disponible también en las medidas de mm. 3,5, 5, 8, 10, 13, 15, 20, 25, 30, 35, 40, 45, 50, 60, 70, 80, 90, 100.

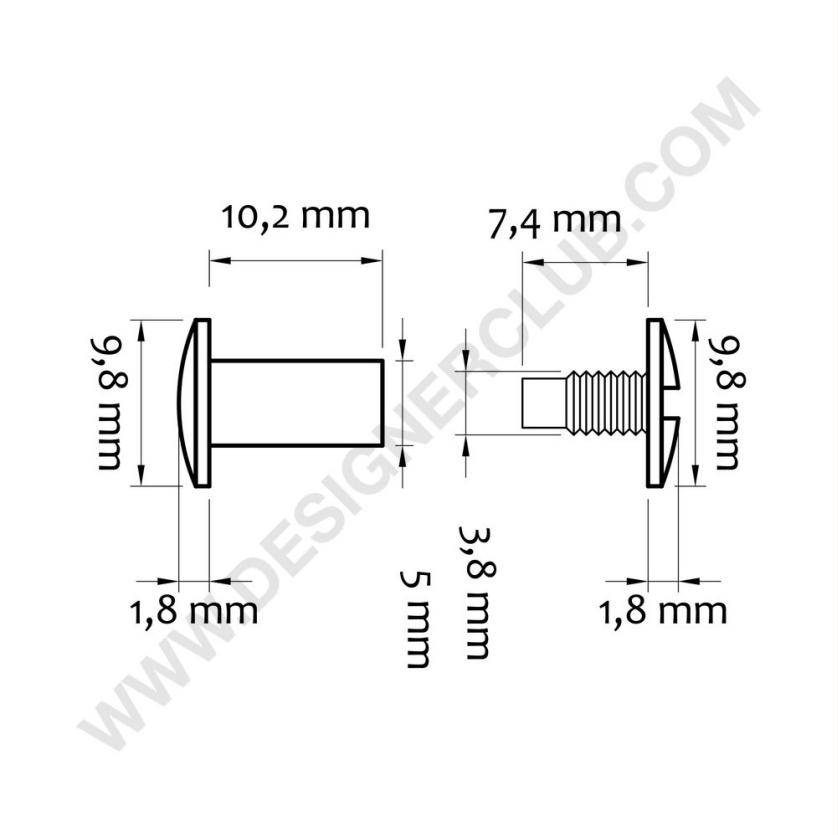

+39 0332 455 360 www.designerclub.com commerciale@designerclub.com
Designer Club S.R.L. Via 2 Giugno 28, 21022, Azzate (VA) , Italy

Designer Club se reserva el derecho de cambiar las especificaciones y dimensiones de los productos sin previo aviso, salvo por errores u omisiones. Copyright Designer Club s.r.l. 2023.