Fiche technique

DESIGNER Club®
POS PRODUCTS & DISPLAYS

REF: 409 227
Base aimantée porte-fronton avec gripper

Base aimantée porte-fronton avec gripper pour panneaux épaisseur max. 3 mm. À appliquer sur des surfaces métalliques.

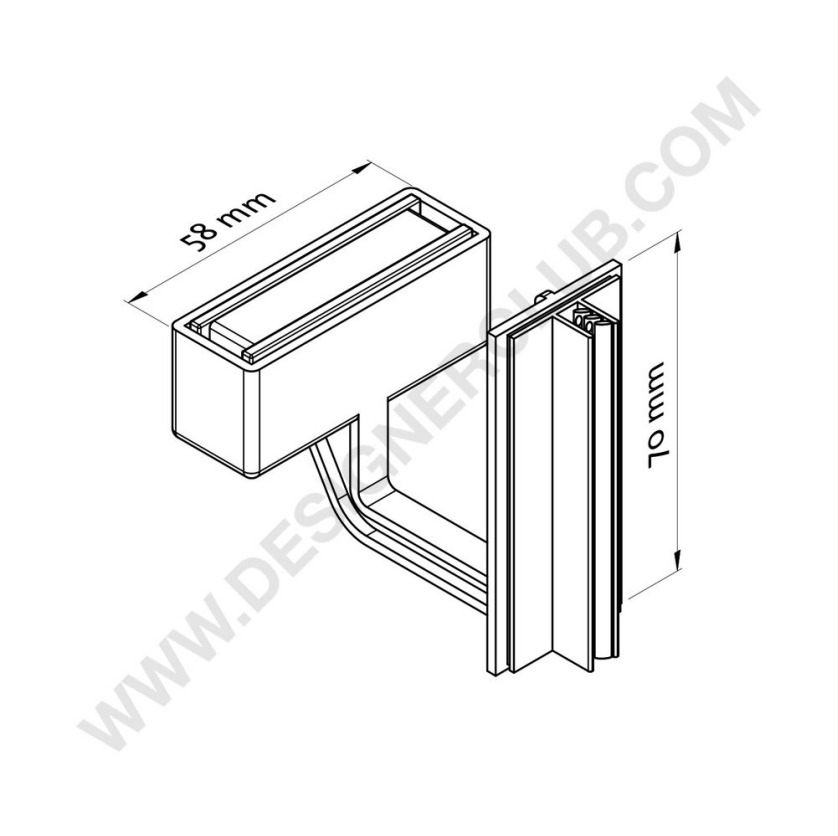

+39 0332 455 360 www.designerclub.com commerciale@designerclub.com
Designer Club S.R.L. Via 2 Giugno 28, 21022, Azzate (VA) , Italy

Designer Club se réserve le droit de modifier les spécifications et les dimensions des produits sans préavis, sauf en cas d'erreur ou d'omission. Copyright Designer Club s.r.l. 2023.