Fiche technique

DESIGNER Club®
POS PRODUCTS & DISPLAYS

REF: 116 185
Clip à pression épaisseur 0 mm. à 6,35 mm

Clip en plastique transparent,
réutilisable, tête de 12 mm, serrage de 0 à 6,35 mm.

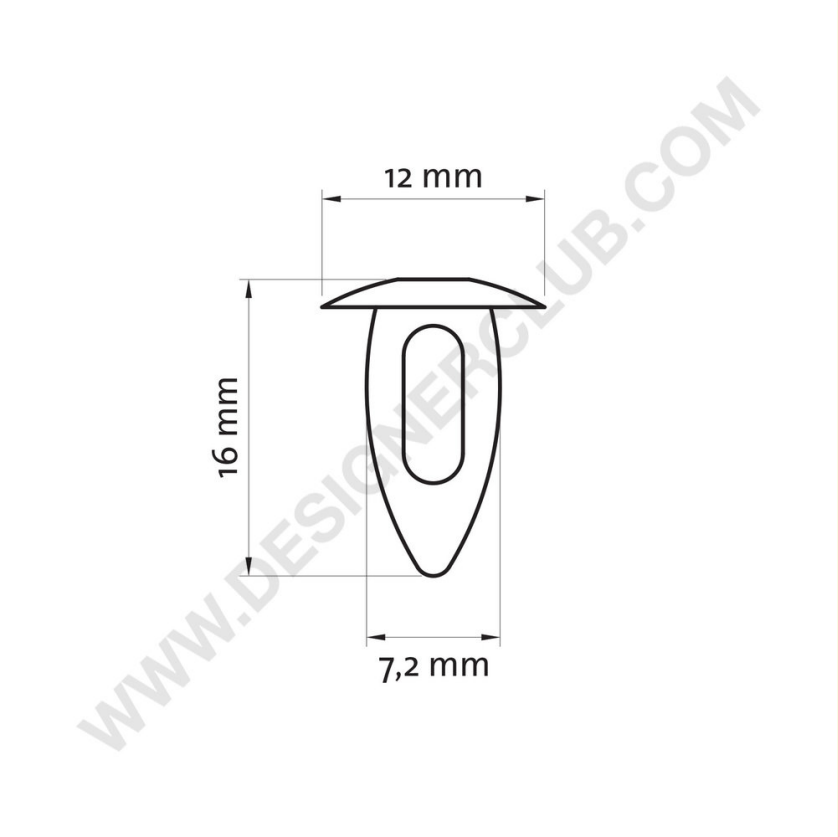

+39 0332 455 360 www.designerclub.com commerciale@designerclub.com
Designer Club S.R.L. Via 2 Giugno 28, 21022, Azzate (VA) , Italy

Designer Club se réserve le droit de modifier les spécifications et les dimensions des produits sans préavis, sauf en cas d'erreur ou d'omission. Copyright Designer Club s.r.l. 2023.