Fiche technique

DESIGNER Club®
POS PRODUCTS & DISPLAYS

REF: 112 700
Urne rectangulaire sur pieds

D'une hauteur totale de 167,5 cm, assemblage par adhésifs et rivets de toutes les faces. (sur demande, possibilité d'avoir la face supérieure basculante. Faces en PETG 1,5 mm, fente 4 x 250 mm. sur la face supérieure.

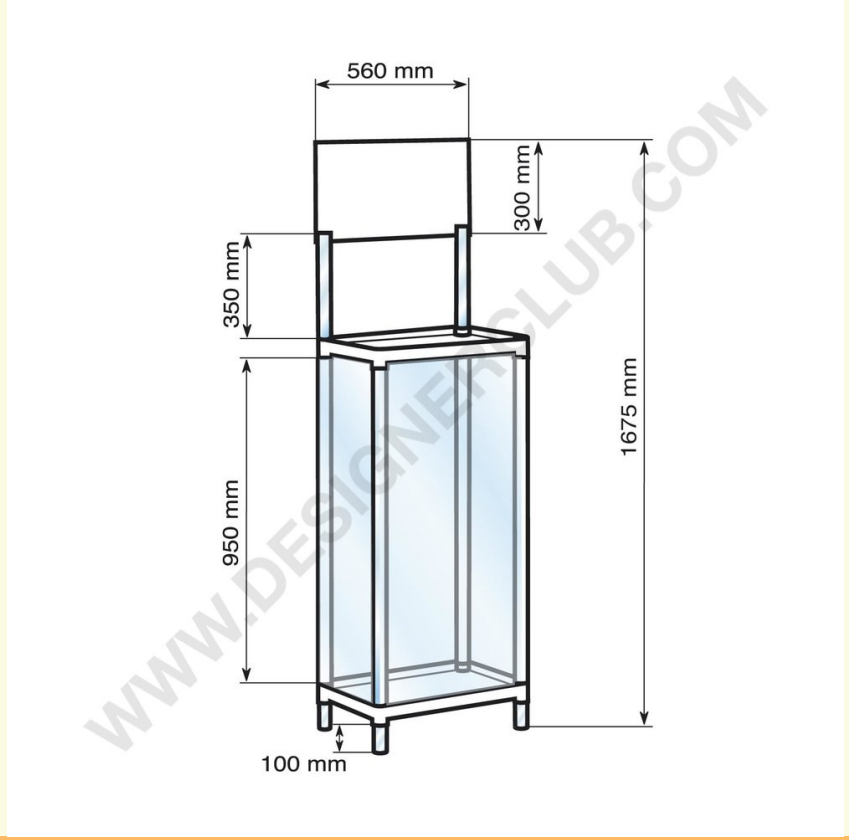

+39 0332 455 360 www.designerclub.com commerciale@designerclub.com
Designer Club S.R.L. Via 2 Giugno 28, 21022, Azzate (VA) , Italy

Designer Club se réserve le droit de modifier les spécifications et les dimensions des produits sans préavis, sauf en cas d'erreur ou d'omission. Copyright Designer Club s.r.l. 2023.