Fiche technique

DESIGNER Club®
POS PRODUCTS & DISPLAYS

REF: 407 087
Pochette transparente 100 x 200 mm. pour pied shark

Pochette transparente en PVC cristal, perforée de 3 trous pour fixation dans le pied shark. Pour message de 100 (l) x 200 mm. (h).

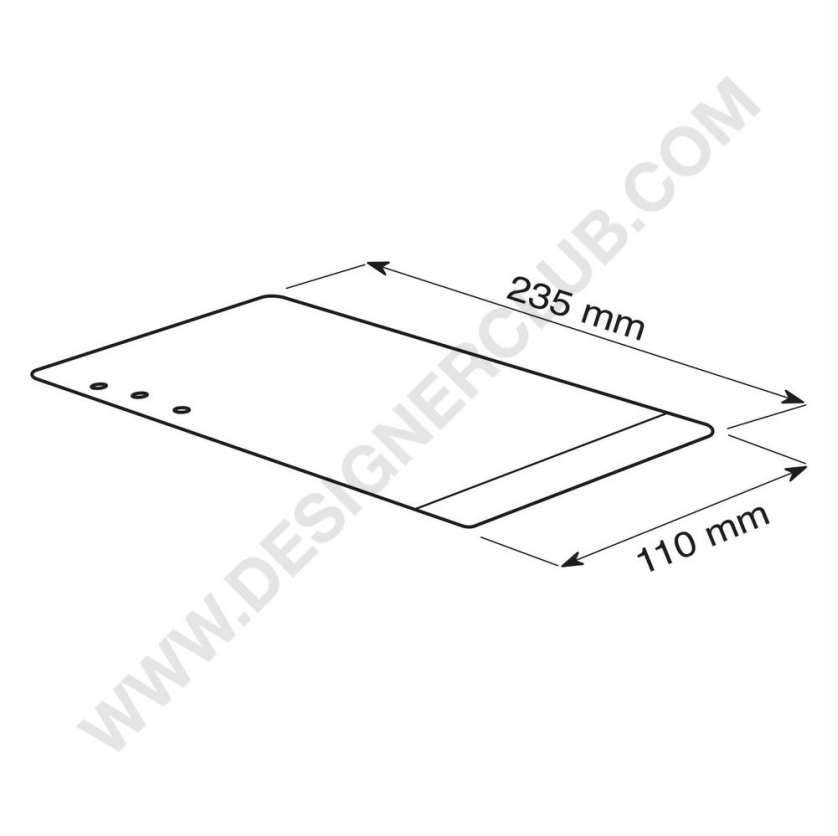

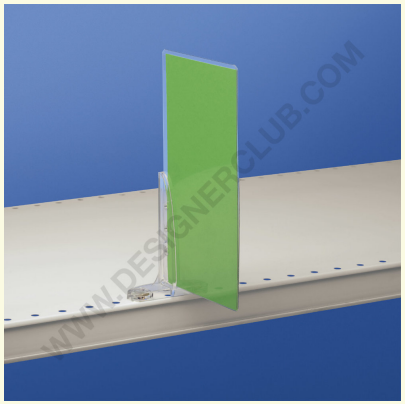

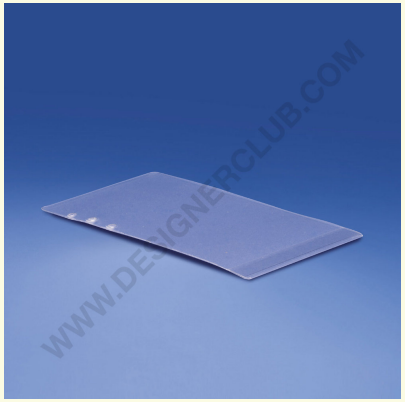

3
PVC

+39 0332 455 360 www.designerclub.com commerciale@designerclub.com
Designer Club S.R.L. Via 2 Giugno 28, 21022, Azzate (VA) , Italy

Designer Club se réserve le droit de modifier les spécifications et les dimensions des produits sans préavis, sauf en cas d'erreur ou d'omission. Copyright Designer Club s.r.l. 2023.