# Fiche technique

DESIGNER Club®
POS PRODUCTS & DISPLAYS

## REF: 351 265
**Rail pour séparateurs à façade arrondie pour labeur pour étagère en verre**

**Rail pour séparateurs avec façade ronde pour hauteur d'étiquette mm 27avec clip pour personnaliser le profil en insérant une communication.Pour épaisseur de tablette en verre de 8 à 10 mm.**

**Les séparateurs de tablettes en verre ont une épaisseur de 8 à 10 mm.**

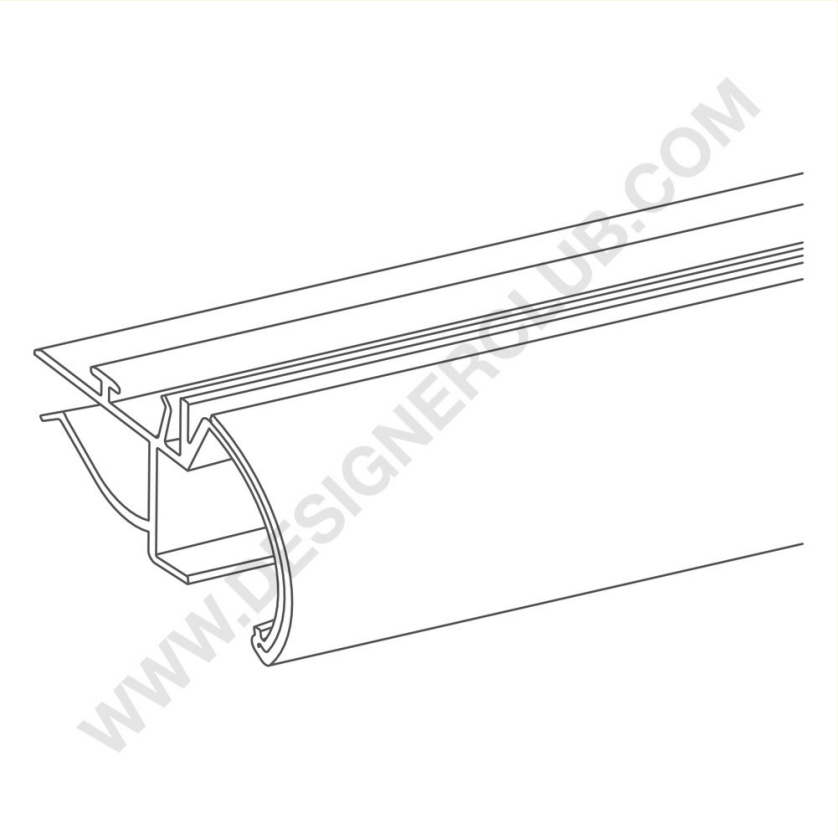
WWW.DESIGNERCLUB.COM

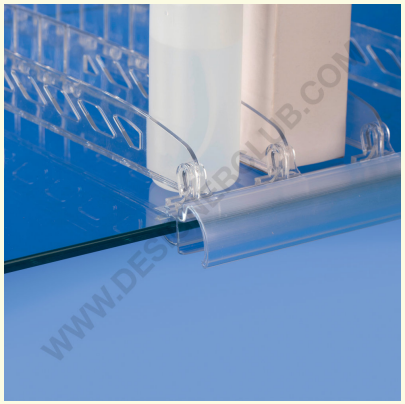
WWW.DESIGNERCLUB.COM

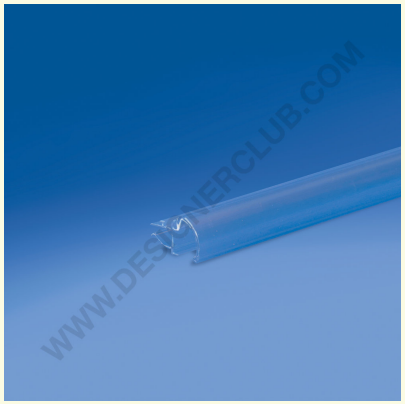
WWW.DESIGNERCLUB.COM

+39 0332 455 360 www.designerclub.com commerciale@designerclub.com
Designer Club S.R.L. Via 2 Giugno 28, 21022, Azzate (VA) , Italy

Designer Club se réserve le droit de modifier les spécifications et les dimensions des produits sans préavis, sauf en cas d'erreur ou d'omission. Copyright Designer Club s.r.l. 2023.