Ficha técnica

DESIGNER Club®
POS PRODUCTS & DISPLAYS

REF: 112 853
Suporte de informação mm. 210 com tampa de pvc

Suporte de informação mm. 210, com formato A4 superior em PVC (mm 210 x 297); a base pode conter uma mensagem publicitária e ser selada por uma tampa permanente. Sem tampa de selagem a pedido.

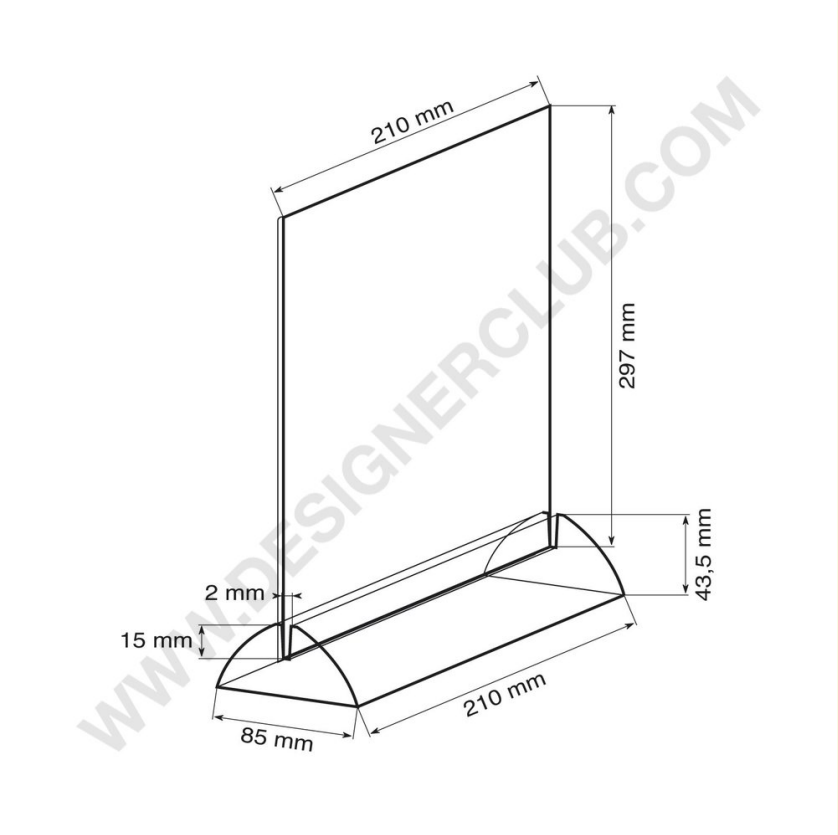

+39 0332 455 360 www.designerclub.com commerciale@designerclub.com
Designer Club S.R.L. Via 2 Giugno 28, 21022, Azzate (VA) , Italy

O Designer Club reserva-se o direito de alterar as especificações e dimensões dos produtos sem aviso prévio, excepto no caso de erros ou omissões. Copyright Designer Club s.r.l. 2023.