Ficha técnica

DESIGNER Club®
POS PRODUCTS & DISPLAYS

REF: 115 120
Moldura de dupla face a4

Estrutura de dupla face com 2 cabides para suspensão no tecto. Perfis de alumínio anodizado mm. 25. Tamanho do poster mm. 210X297, área de cópia mm. 192X279, tamanho exterior mm. 240X327.

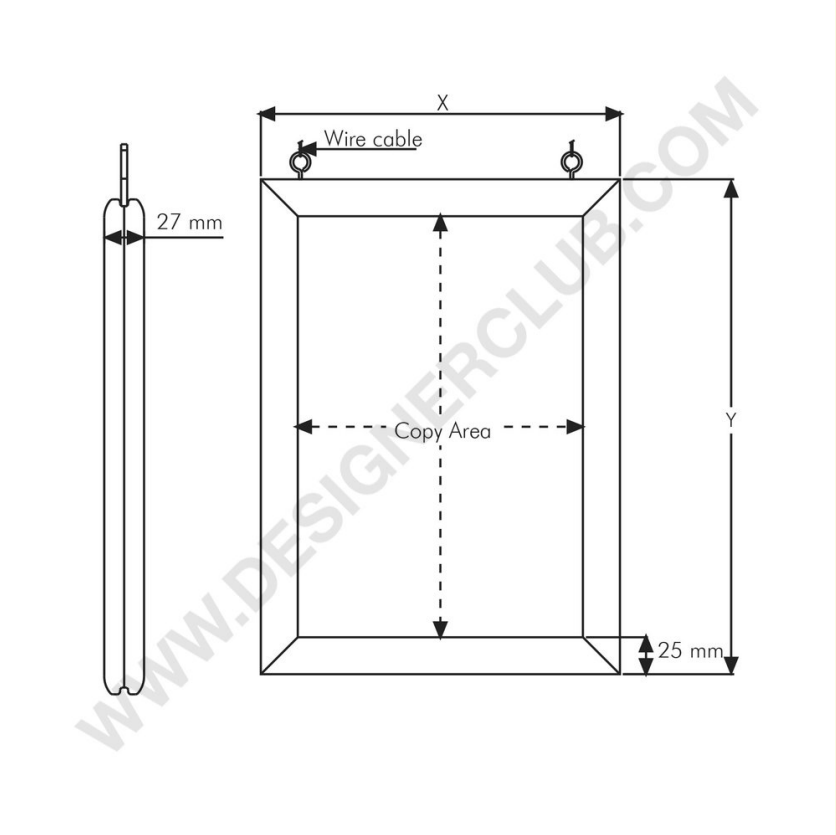

+39 0332 455 360 www.designerclub.com commerciale@designerclub.com
Designer Club S.R.L. Via 2 Giugno 28, 21022, Azzate (VA) , Italy

O Designer Club reserva-se o direito de alterar as especificações e dimensões dos produtos sem aviso prévio, excepto no caso de erros ou omissões. Copyright Designer Club s.r.l. 2023.