Datenblatt

DESIGNER Club®
POS PRODUCTS & DISPLAYS

REF: 111 043
V-förmiger Schildhalter a4 - 210 x 297 mm.

Freistehender Träger aus klarem Methacrylat zur Aufnahme von Botschaften, Werbung oder Preisen. Erhältlich als einseitiger oder doppelseitiger Aufsteller in den folgenden Größen: A6, A5, A3.

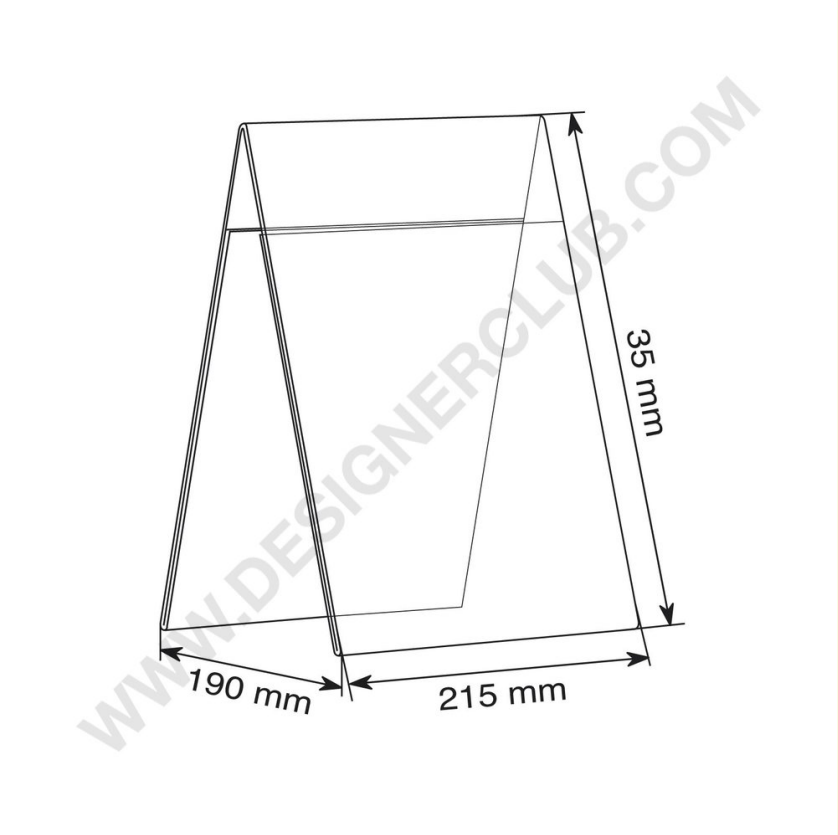

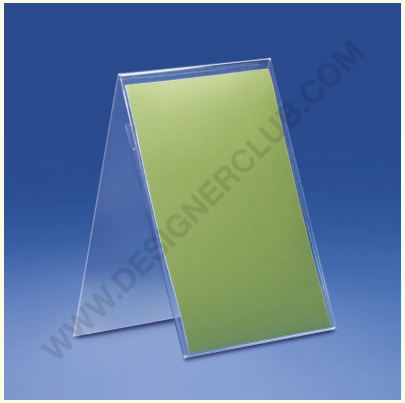

7
OTHER

+39 0332 455 360 www.designerclub.com commerciale@designerclub.com
Designer Club S.R.L. Via 2 Giugno 28, 21022, Azzate (VA) , Italy

Designer Club behält sich das Recht vor, Spezifikationen und Abmessungen von Produkten ohne Vorankündigung zu ändern, außer bei Fehlern oder Auslassungen. Copyright Designer Club s.r.l. 2023.