Datenblatt

DESIGNER Club®
POS PRODUCTS & DISPLAYS

REF: 111 834
Klarer Plexiglasfuß in umgekehrter "T"-Form

Halterung für Schilder, Ordner mit einer Dicke von 3 mm und den Größen 160 x 115 mm. Kundenspezifische Größen auf Anfrage erhältlich.

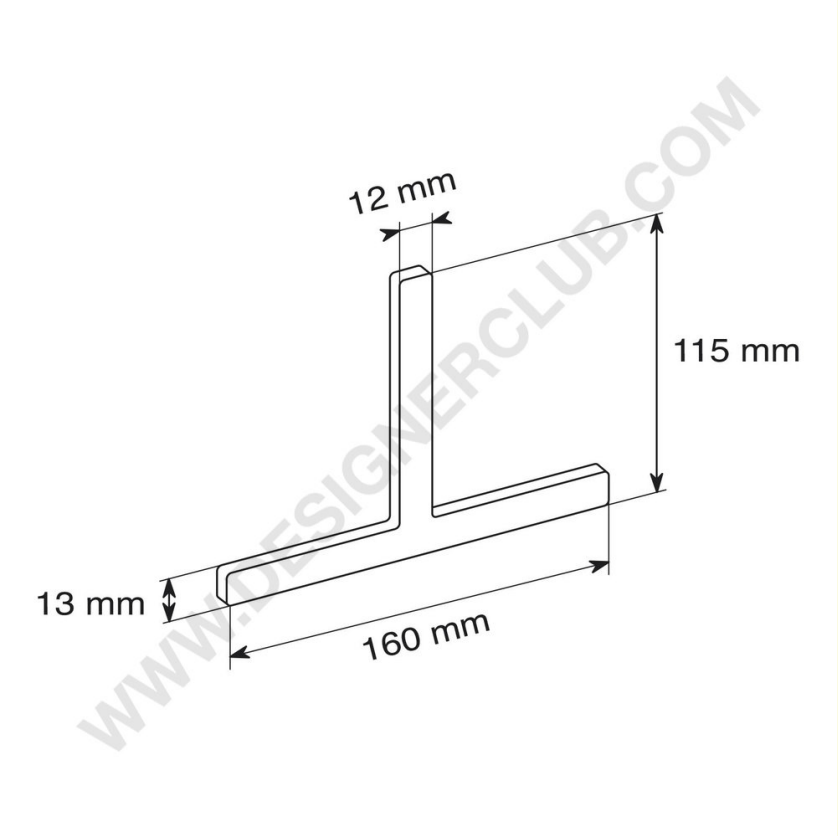

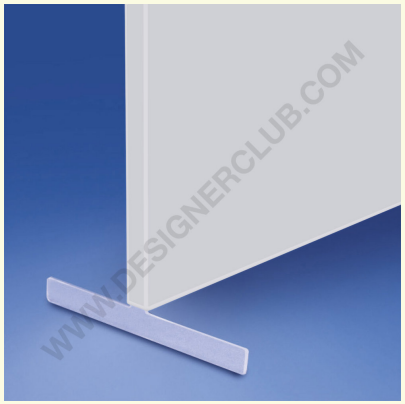

7
OTHER

+39 0332 455 360 www.designerclub.com commerciale@designerclub.com
Designer Club S.R.L. Via 2 Giugno 28, 21022, Azzate (VA) , Italy

Designer Club behält sich das Recht vor, Spezifikationen und Abmessungen von Produkten ohne Vorankündigung zu ändern, außer bei Fehlern oder Auslassungen. Copyright Designer Club s.r.l. 2023.