Datenblatt

DESIGNER Club®
POS PRODUCTS & DISPLAYS

REF: 114 553
Ovaler Schreibtisch

Weiße obere Platte Dicke mm. 18Zwischenboden Dicke mm. 8Anpassbare Plattenstärke mm. 3Einfache Montage ohne WerkzeugSchneller und praktischer PaneelwechselDigitaldruck Frontpaneel: 90 x 90 cmDigitaldruck Seitenpaneel: 40 x 91 cm

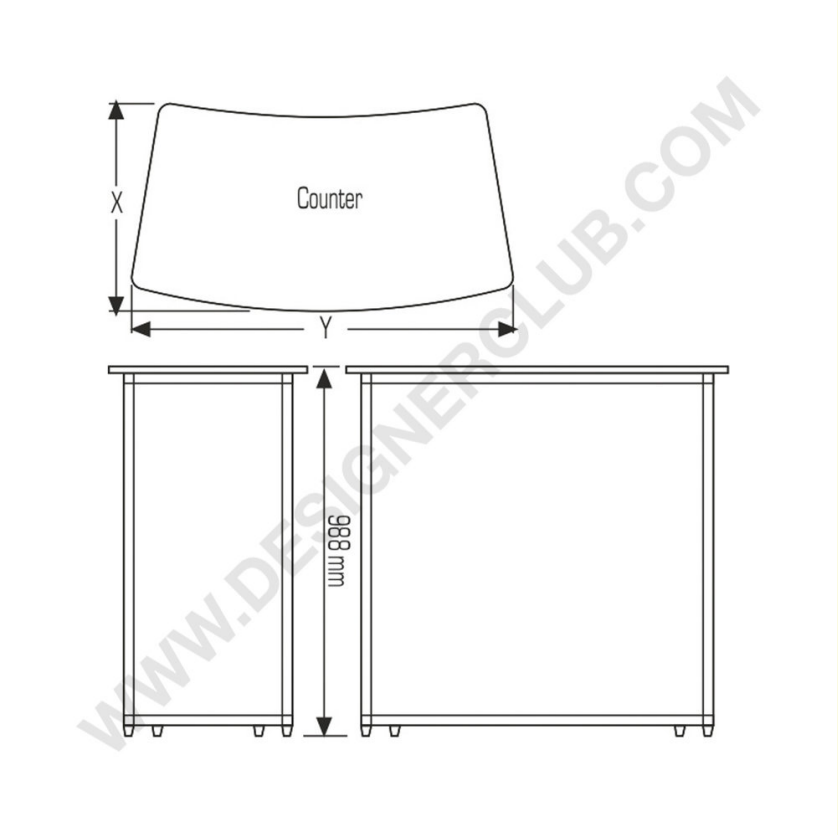

+39 0332 455 360 www.designerclub.com commerciale@designerclub.com
Designer Club S.R.L. Via 2 Giugno 28, 21022, Azzate (VA) , Italy

Designer Club behält sich das Recht vor, Spezifikationen und Abmessungen von Produkten ohne Vorankündigung zu ändern, außer bei Fehlern oder Auslassungen. Copyright Designer Club s.r.l. 2023.