Datenblatt

DESIGNER Club®
POS PRODUCTS & DISPLAYS

REF: 113 706
Silberne Regalklemme mit flachem Gesicht und hohem Widerstand

Regalklemme in der Farbe Silber, hergestellt aus einem speziellen Material, das Widerstandsfähigkeit und Stabilität bietet und die Tragfähigkeit erhöht. Zur Verwendung mit Klebeschienen oder Etikettenhaltern. Die Klammer kann auf Regalböden von mm verwendet werden. 0 bis mm. 40 dick.

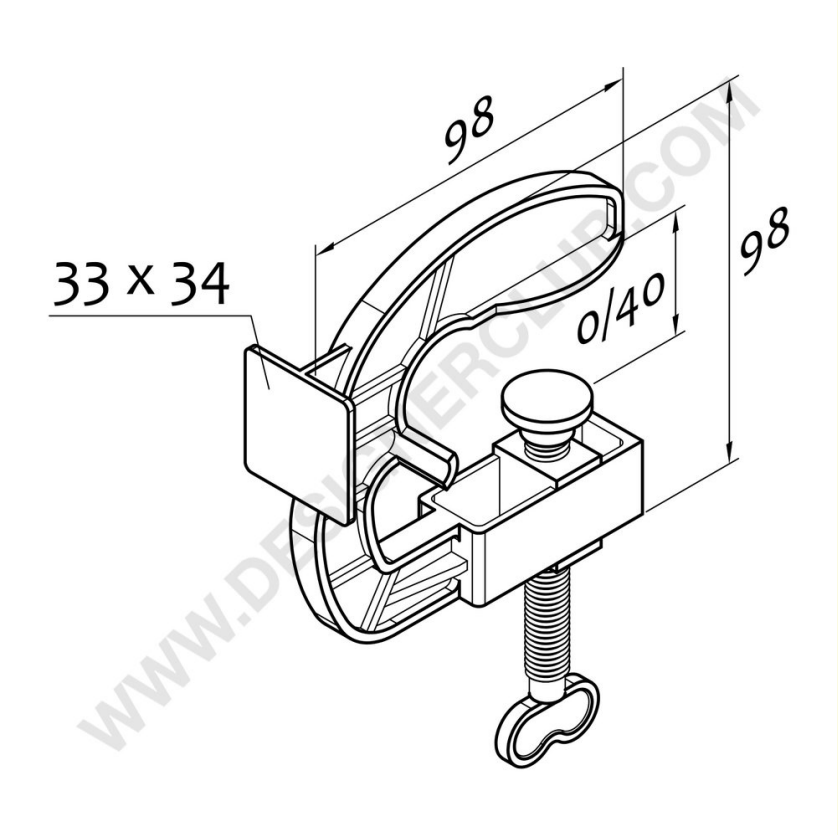

7
OTHER

+39 0332 455 360 www.designerclub.com commerciale@designerclub.com
Designer Club S.R.L. Via 2 Giugno 28, 21022, Azzate (VA) , Italy

Designer Club behält sich das Recht vor, Spezifikationen und Abmessungen von Produkten ohne Vorankündigung zu ändern, außer bei Fehlern oder Auslassungen. Copyright Designer Club s.r.l. 2023.