Ficha técnica

DESIGNER Club®
POS PRODUCTS & DISPLAYS

REF: 112 371
Tótem de alimentación doble con dos boquillas

Con DOS boquillas, el color estándar es blanco, la parte superior es transparente. Se puede imprimir a petición, se entrega parcialmente montado. Se utiliza para suministrar 2 productos diferentes: un separador evita que los 2 productos se mezclen.

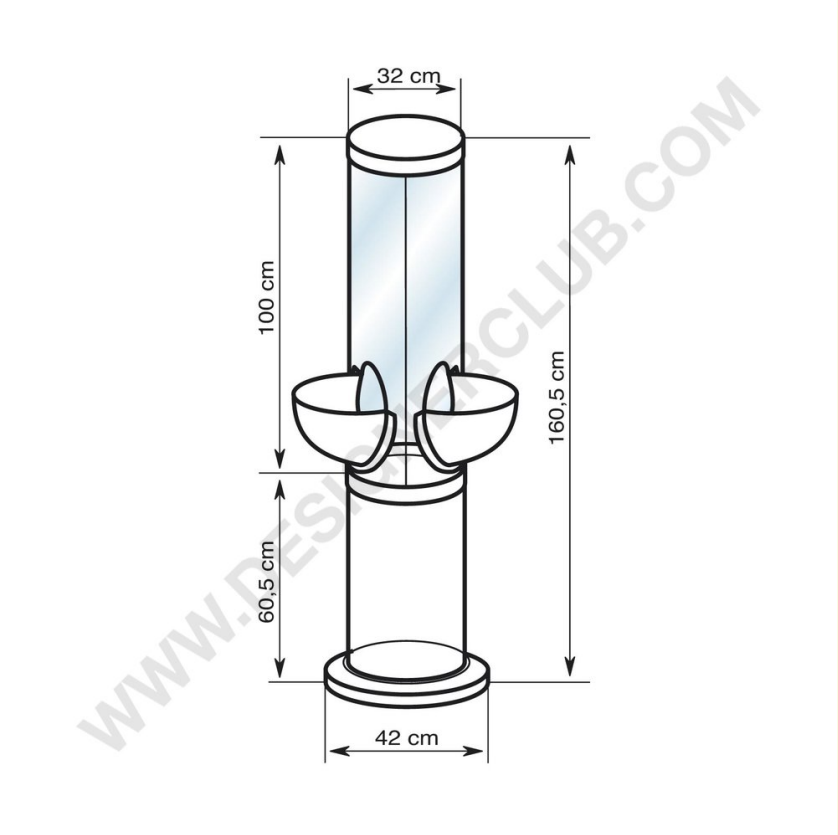

+39 0332 455 360 www.designerclub.com commerciale@designerclub.com
Designer Club S.R.L. Via 2 Giugno 28, 21022, Azzate (VA) , Italy

Designer Club se reserva el derecho de cambiar las especificaciones y dimensiones de los productos sin previo aviso, salvo por errores u omisiones. Copyright Designer Club s.r.l. 2023.