Fiche technique

DESIGNER Club®
POS PRODUCTS & DISPLAYS

REF: 112 304
Boite support coupons 150 x 105 mm. vertical pour tablette

Boite support coupons 150 x 105 mm. à retour percé, pour fixation directe sur les perforations de la tablette. Peut se fixer sur le profil en "C" grâce au clip réf. 407 001, ou sur rail porte-étiquette grâce au clip 407 570.

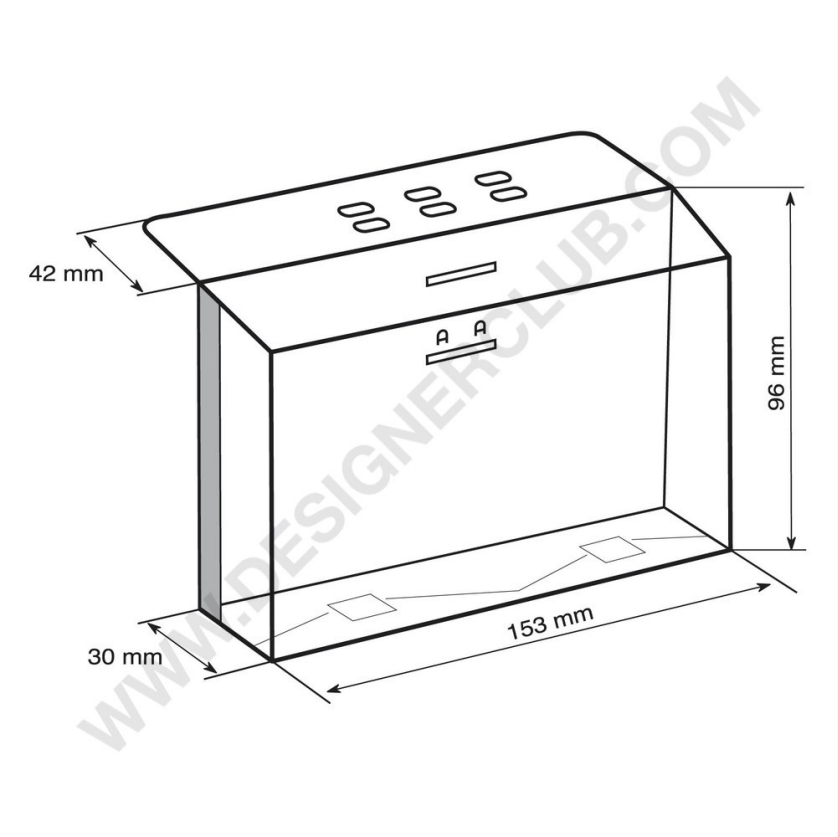

3
PVC

+39 0332 455 360 www.designerclub.com commerciale@designerclub.com
Designer Club S.R.L. Via 2 Giugno 28, 21022, Azzate (VA) , Italy

Designer Club se réserve le droit de modifier les spécifications et les dimensions des produits sans préavis, sauf en cas d'erreur ou d'omission. Copyright Designer Club s.r.l. 2023.