Fiche technique

DESIGNER Club®
POS PRODUCTS & DISPLAYS

REF: 113 520
Bouton pression auto. cristal diam. 22 mm. serrage de 6 a 11mm

Bouton pression cristal à tête plate de 22 mm, serrage de 6 à 11 mm. Permet de serrer d'une façon permanente tout support en PVC, Polypro, carton....Perforation de 9 mm. minimum. Autres couleurs disponibles : nous consulter.

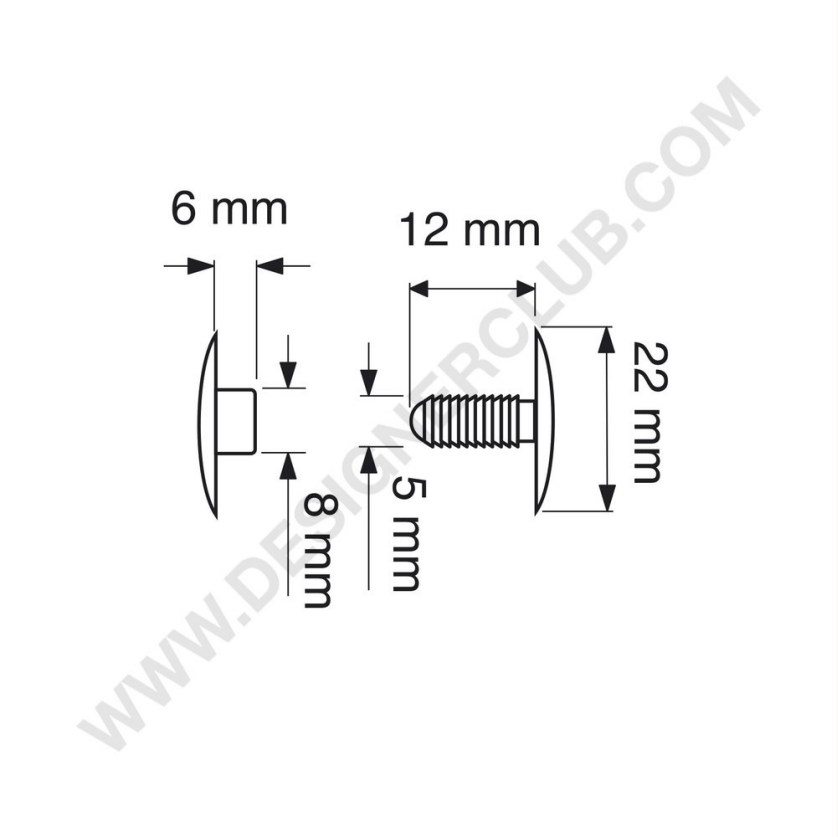

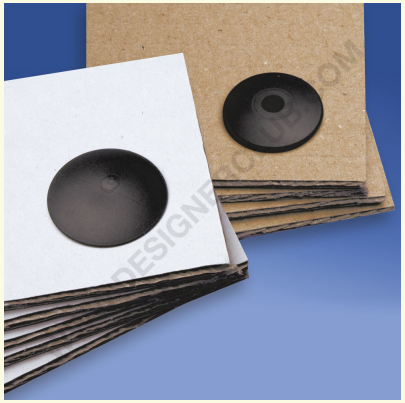

+39 0332 455 360 www.designerclub.com commerciale@designerclub.com
Designer Club S.R.L. Via 2 Giugno 28, 21022, Azzate (VA) , Italy

Designer Club se réserve le droit de modifier les spécifications et les dimensions des produits sans préavis, sauf en cas d'erreur ou d'omission. Copyright Designer Club s.r.l. 2023.