Fiche technique

DESIGNER Club®
POS PRODUCTS & DISPLAYS

REF: 142 301
Broche plastique double auto-perf. 100 mm. blanche embout long pour p.e.

Broche double à insertion automatique en plastique blanc, longueur 100 mm. avec embout long pour porte-étiquette (non inclus).
Couleur noir: réf. 142 311.
Couleur transparent: réf. 142 321.

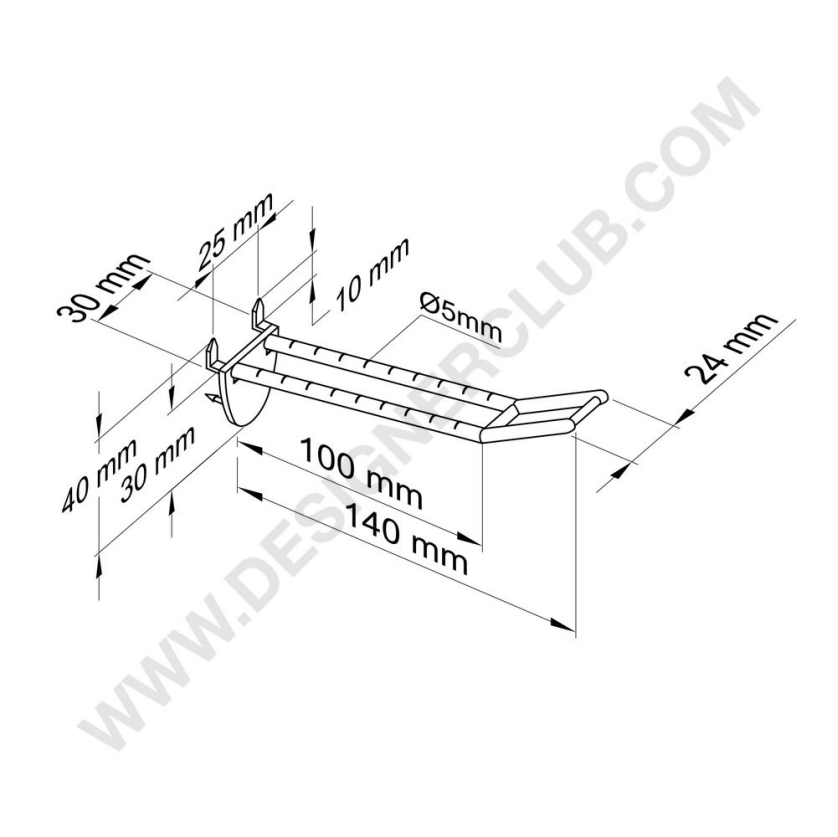

+39 0332 455 360 www.designerclub.com commerciale@designerclub.com
Designer Club S.R.L. Via 2 Giugno 28, 21022, Azzate (VA) , Italy

Designer Club se réserve le droit de modifier les spécifications et les dimensions des produits sans préavis, sauf en cas d'erreur ou d'omission. Copyright Designer Club s.r.l. 2023.