Fiche technique

DESIGNER Club®
POS PRODUCTS & DISPLAYS

REF: 142 313
Broche plastique double auto-perf. 200 mm. noire embout long pour p.e.

Broche double à insertion automatique en plastique noir, longueur 200 mm. avec embout long pour porte-étiquette (non inclus).

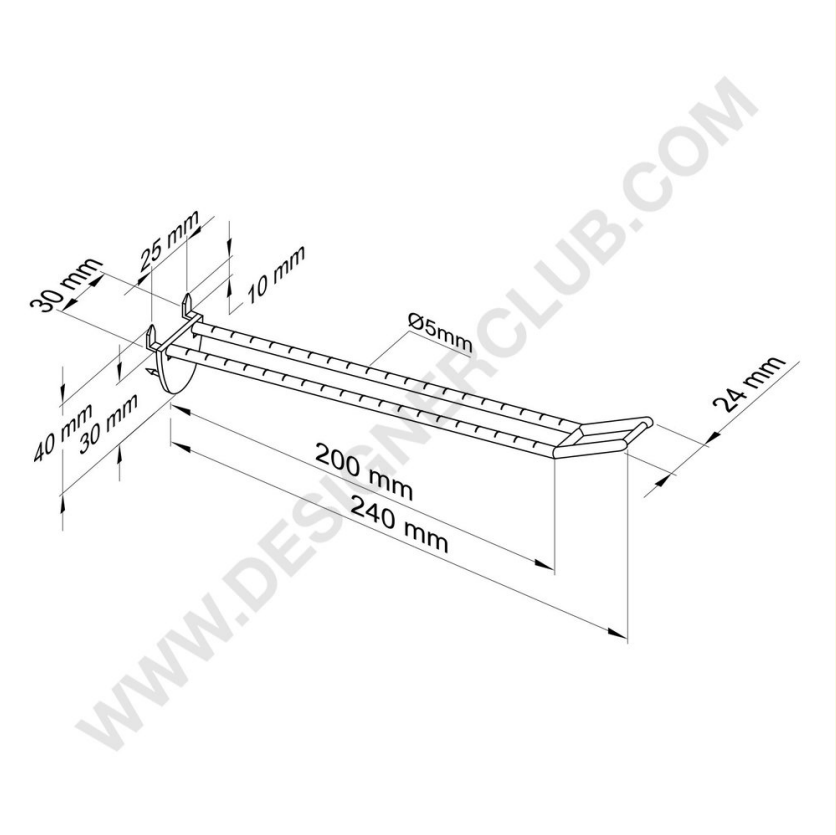

WWW.DESIGNERCLUB.COM

7
OTHER

+39 0332 455 360 www.designerclub.com commerciale@designerclub.com
Designer Club S.R.L. Via 2 Giugno 28, 21022, Azzate (VA) , Italy

Designer Club se réserve le droit de modifier les spécifications et les dimensions des produits sans préavis, sauf en cas d'erreur ou d'omission. Copyright Designer Club s.r.l. 2023.