Fiche technique

DESIGNER Club®
POS PRODUCTS & DISPLAYS

REF: 115 370
Cadre de sol A2 pour pied

Cadre clippant, angles arrondis chromés, à appliquer au pied pour communication de sol. Profils en aluminium anodisé 30 mm.

Format poster 420 x 594 mm, copy area mm. 401 x 575, dimensions extérieures mm. 463 x 637.

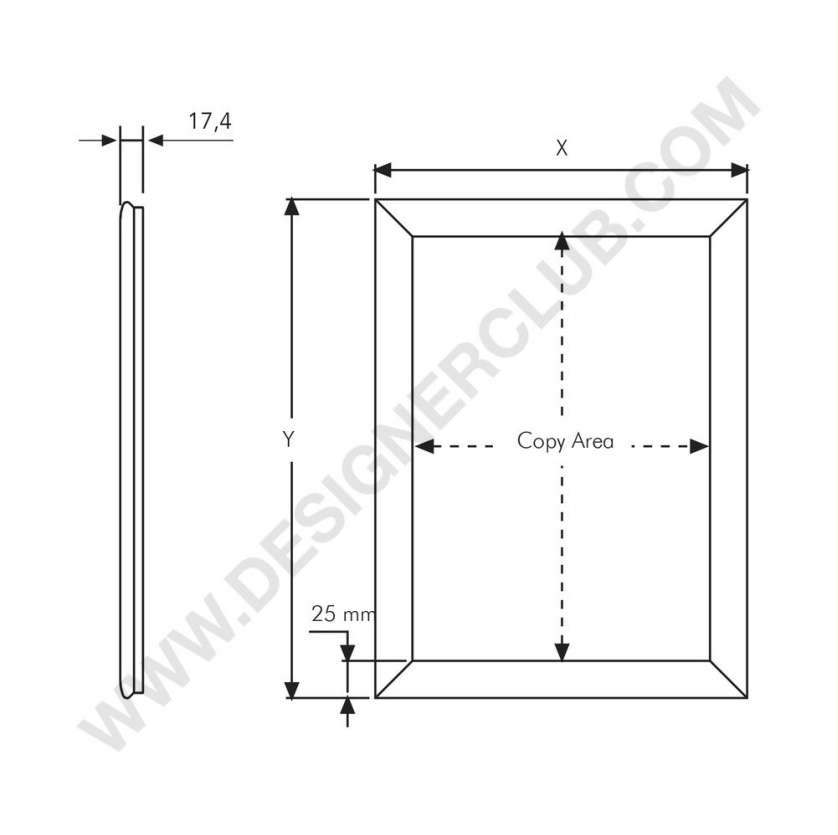

+39 0332 455 360 www.designerclub.com commerciale@designerclub.com
Designer Club S.R.L. Via 2 Giugno 28, 21022, Azzate (VA) , Italy

Designer Club se réserve le droit de modifier les spécifications et les dimensions des produits sans préavis, sauf en cas d'erreur ou d'omission. Copyright Designer Club s.r.l. 2023.