Fiche technique

DESIGNER Club®
POS PRODUCTS & DISPLAYS

REF: 115 125
Cadre clippant suspendu double-face 700 x 1000 mm

Cadre clippant pour affichage double-face, à appliquer au plafond au moyen de crochets. Profil en aluminium anodisé 25 mm.

Format poster 700 x 1000 mm, copy area 682 x 982 mm, dimensions extérieures 730 x 1030.

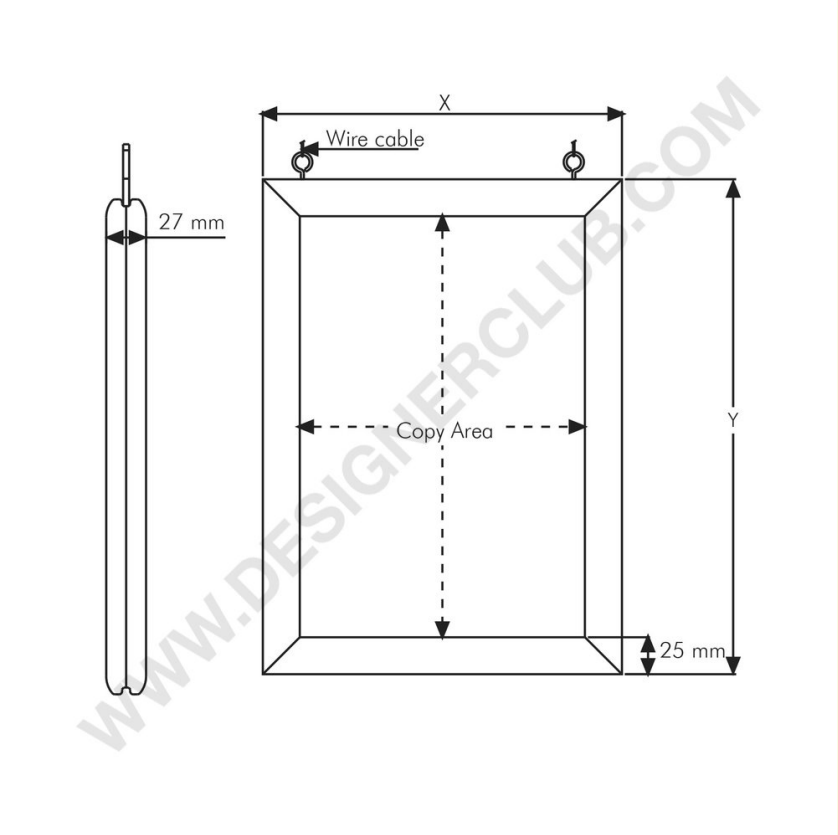

+39 0332 455 360 www.designerclub.com commerciale@designerclub.com
Designer Club S.R.L. Via 2 Giugno 28, 21022, Azzate (VA) , Italy

Designer Club se réserve le droit de modifier les spécifications et les dimensions des produits sans préavis, sauf en cas d'erreur ou d'omission. Copyright Designer Club s.r.l. 2023.