Fiche technique

DESIGNER Club®
POS PRODUCTS & DISPLAYS

REF: 111 560
New wave displays 3 étagères rectangulaires sur pied

Composé de:
- 3 étagères blanches 58,5 x 38,5 cm
- 8 tubes forme "goutte d'eau" transparents 35 cm
- 4 pieds transparents forme "goutte d'eau" 10 cm
- 2 tubes forme "goutte d'eau" fendus recevant un fronton 35 cm
- 1 fronton en forex 58,5 x 30 cm
- 1 boîte d'emballage en carton

Autres couleurs sur demande.

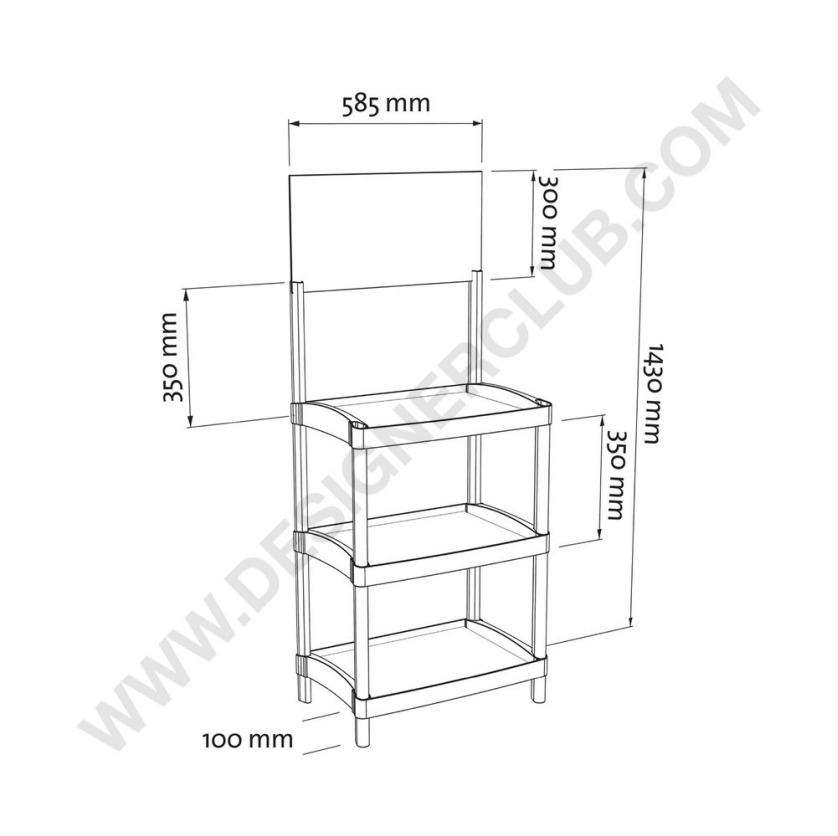

WWW.DESIGNERCLUB.COM

+39 0332 455 360 www.designerclub.com commerciale@designerclub.com
Designer Club S.R.L. Via 2 Giugno 28, 21022, Azzate (VA) , Italy

Designer Club se réserve le droit de modifier les spécifications et les dimensions des produits sans préavis, sauf en cas d'erreur ou d'omission. Copyright Designer Club s.r.l. 2023.