Fiche technique

DESIGNER Club®
POS PRODUCTS & DISPLAYS

REF: 415 092
Serre-câble pour arrêter la partie inférieure

Serre-câble avec visse de régulation pour fixer le câble dans la partie inférieure.
Il doit être utilisé avec le câble (ref. 415 090).

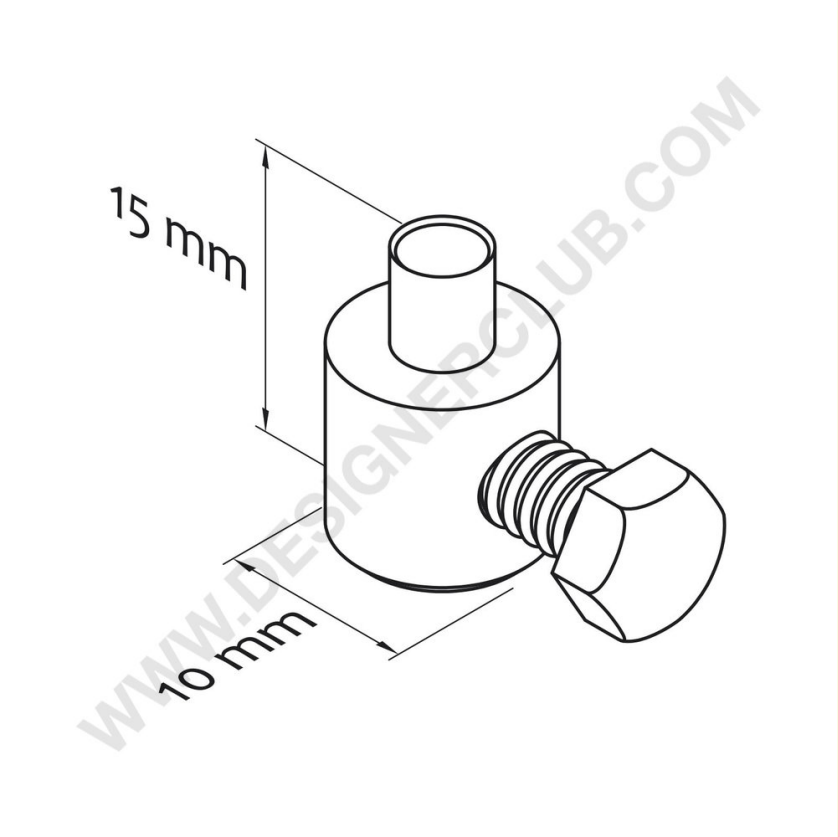

40
FE

+39 0332 455 360 www.designerclub.com commerciale@designerclub.com
Designer Club S.R.L. Via 2 Giugno 28, 21022, Azzate (VA) , Italy

Designer Club se réserve le droit de modifier les spécifications et les dimensions des produits sans préavis, sauf en cas d'erreur ou d'omission. Copyright Designer Club s.r.l. 2023.