Fiche technique

DESIGNER Club®
POS PRODUCTS & DISPLAYS

REF: 116 048
Vis de reliure en plastique noir épaisseur 10 mm.

Vis pour reliure noir, tête de 12 mm. de diamètre, pour relier à partir de 10 mm. d'épaisseur. Disponible dans les longueurs de 3,5, 5, 7, 8, 10, 13, 16, 20, 25, 30, 35, 40, 45, 50, 60 mm.

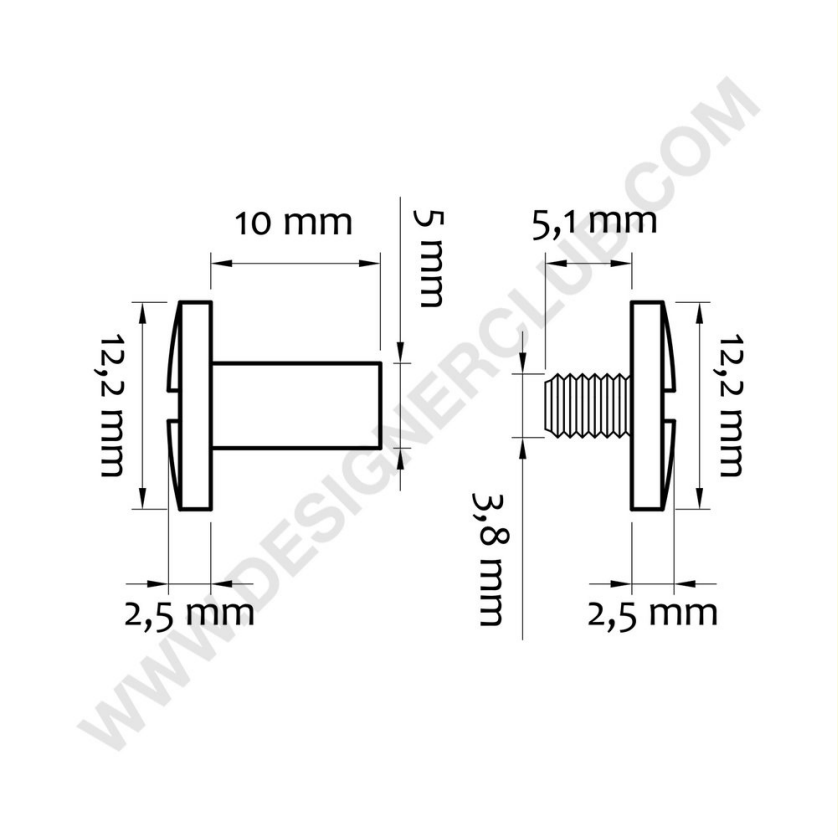

+39 0332 455 360 www.designerclub.com commerciale@designerclub.com
Designer Club S.R.L. Via 2 Giugno 28, 21022, Azzate (VA) , Italy

Designer Club se réserve le droit de modifier les spécifications et les dimensions des produits sans préavis, sauf en cas d'erreur ou d'omission. Copyright Designer Club s.r.l. 2023.