Ficha técnica

DESIGNER Club®
POS PRODUCTS & DISPLAYS

REF: 171 263
Diâmetro dos pontos adesivos transparentes semi-permanentes mm. 9

Pontos adesivos transparentes semi-permanentes, diâmetro mm. 9 para aplicações temporárias em papel e cartões. Não deixará resíduos adesivos nas superfícies. Fornecido em doseador de 2000 pcs.

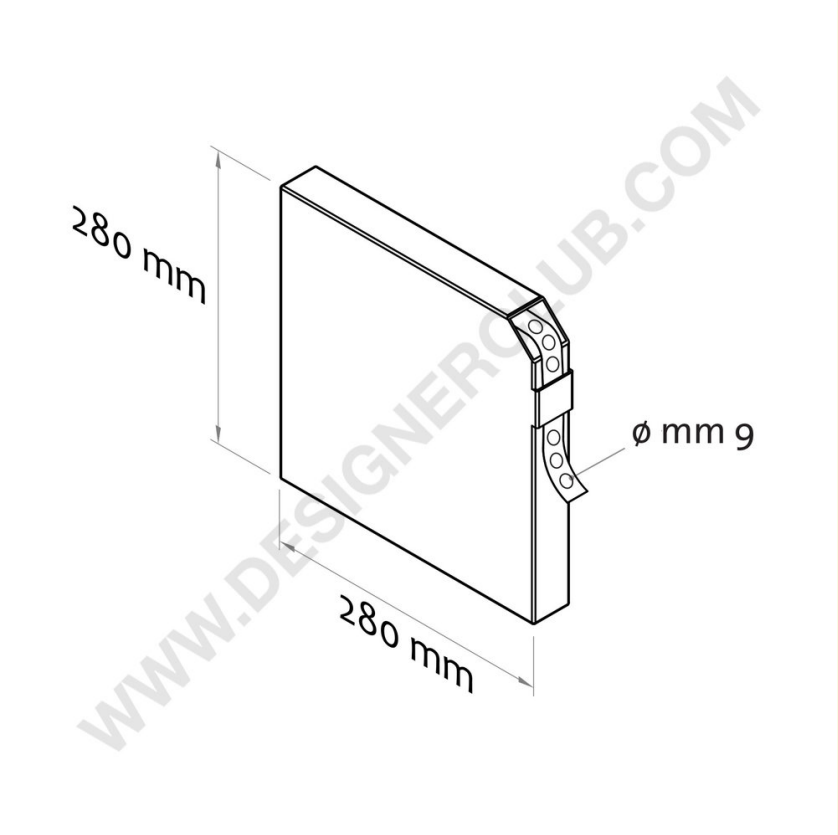

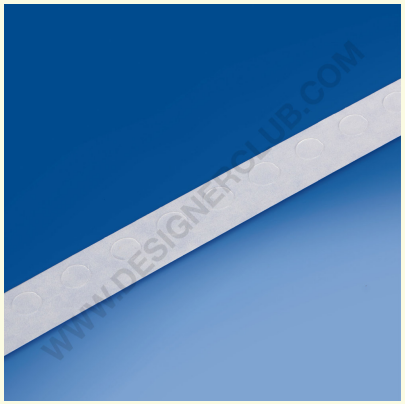

+39 0332 455 360 www.designerclub.com commerciale@designerclub.com
Designer Club S.R.L. Via 2 Giugno 28, 21022, Azzate (VA) , Italy

O Designer Club reserva-se o direito de alterar as especificações e dimensões dos produtos sem aviso prévio, excepto no caso de erros ou omissões. Copyright Designer Club s.r.l. 2023.